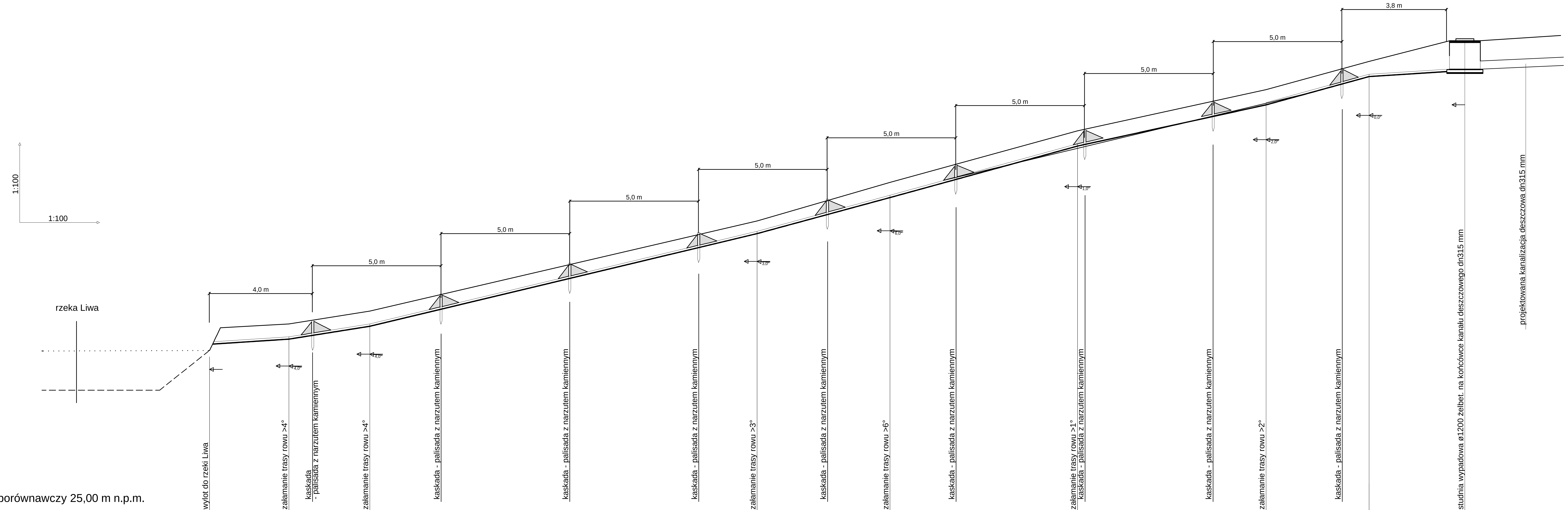

przekrój poprzeczny rowu na wysokości kaskady 1: 20

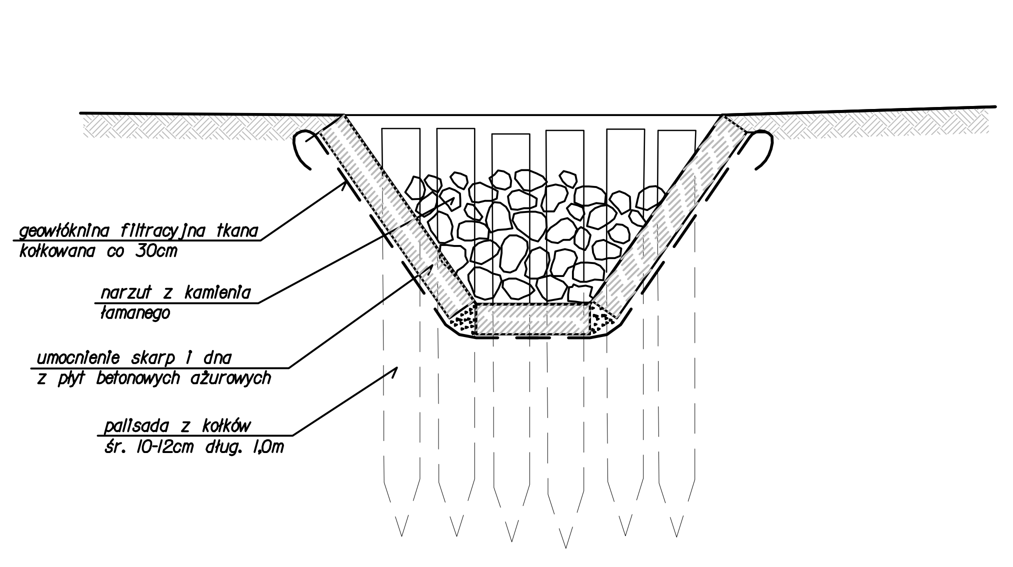

przekrój podłużny rowu na wysokości kaskady 1: 20

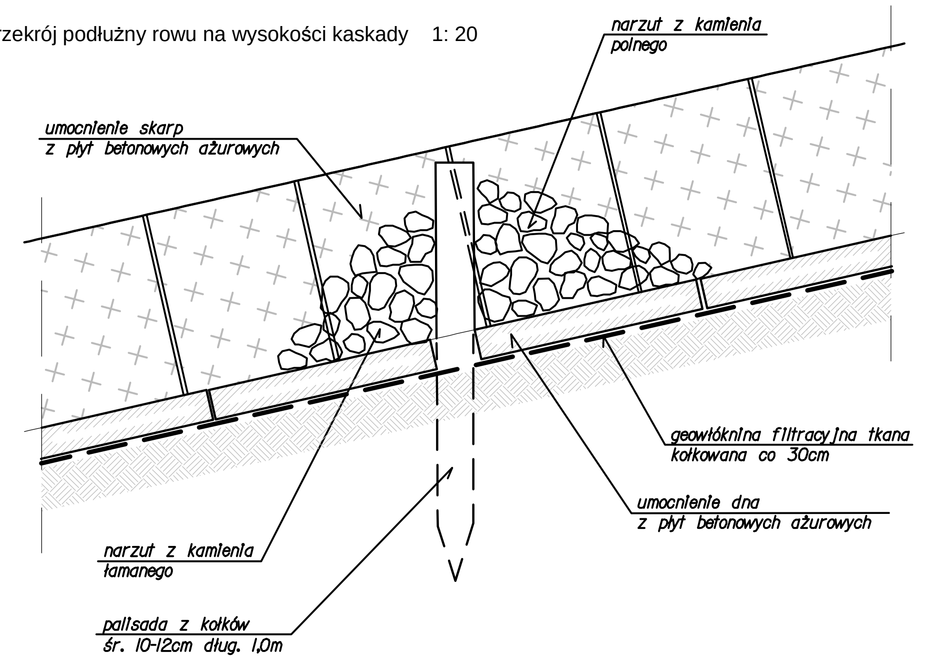

Poziom porównawczy 25,00 m n.p.m.

Rzędna korony skarp lewej i prawej	32,20	32,40	32,90	36,40	37,90	39,90	41,50	42,60	43,40
Rzędna dna projektowanego rowu	31,70	31,90	32,40	36,00	37,40	39,40	40,80	42,10	42,30
Rzędna dna umocnienia rowu	31,60	31,80	32,30	35,90	37,30	39,30	40,70	42,00	42,10 42,20 (dno studni)
Głębokość rowu [m]	0,50	0,50	0,50	0,50	0,50	0,50	0,50	0,50	1,20 1,20
Długość trasy [m]	0,00	3,08	6,22	21,26	26,42	33,71	41,04	45,04	48,76

Długość odcinka [m]	3,08	3,14	15,04	5,16	7,29	7,33	4,00	3,72
Spadek / Długość odcinka [m]	6,5 % L=3,08	15,9 % L=3,14	23,9 % L=15,04	27,1 % L=5,16	27,4 % L=7,29	21,8 % L=7,33	27,5 % L=4,00	2,7 % L=3,72

Materiał umocnienia dna i skarp rowu: płyty betonowe ażurowe grub. 8 cm ułożone na warstwie geowłókniny tkanej szpilkowanej 30x30cm - wypełnienie humusem, obsiew trawą

0,0 1,0 2,0 3,0 4,0

Wylot D11

biuro projektowe: ZAKŁAD PROJEKTOWANIA, NADZORU I USŁUG CONSULTINGOWYCH INŻDRÓG s.c. KRYSTYNA I WIESŁAW ŁUSZYŃSCY	inwestor: GMINA KWIDZYN UL. GRUDZIĄDZKA 30 82-500 KWIDZYN		znak projektu: 15.14
adres: ul. Chełmińska 106a/38 86-300 Grudziądz tel/fax: (056) 4653194 NIP: 876-15-14-389 biuro@inzdrog.com.pl	tytuł projektu: BUDOWA DRÓG GMINNYCH W GÓRKACH		
	branża projektu: SANITARNA	stadium projektu: PROJEKT BUDOWLANY	
funkcja, imię i nazwisko	numer i zakres uprawnień		podpis
projektant: techn. Edmind Wierzchowski	Uprawnienia nr BP-RN-V/4/TO/79 do projektowania w specjalności instalacyjno-inżynieryjnej w zakresie sieci i instalacji sanitarnych		
sprawdzający: mgr inż. Maciej Daniel	Uprawnienia nr GPI-7342/129/TO/92 do projektowania w specjalności instalacyjno-inżynieryjnej w zakresie sieci i instalacji sanitarnych		
opracował: mgr inż. Piotr Feldmann			
tytuł rysunku: PROFIL I PRZEKROJE ROWU	nr rysunku: 8	skala rysunku: 1:100	data rysunku: listopad 2015